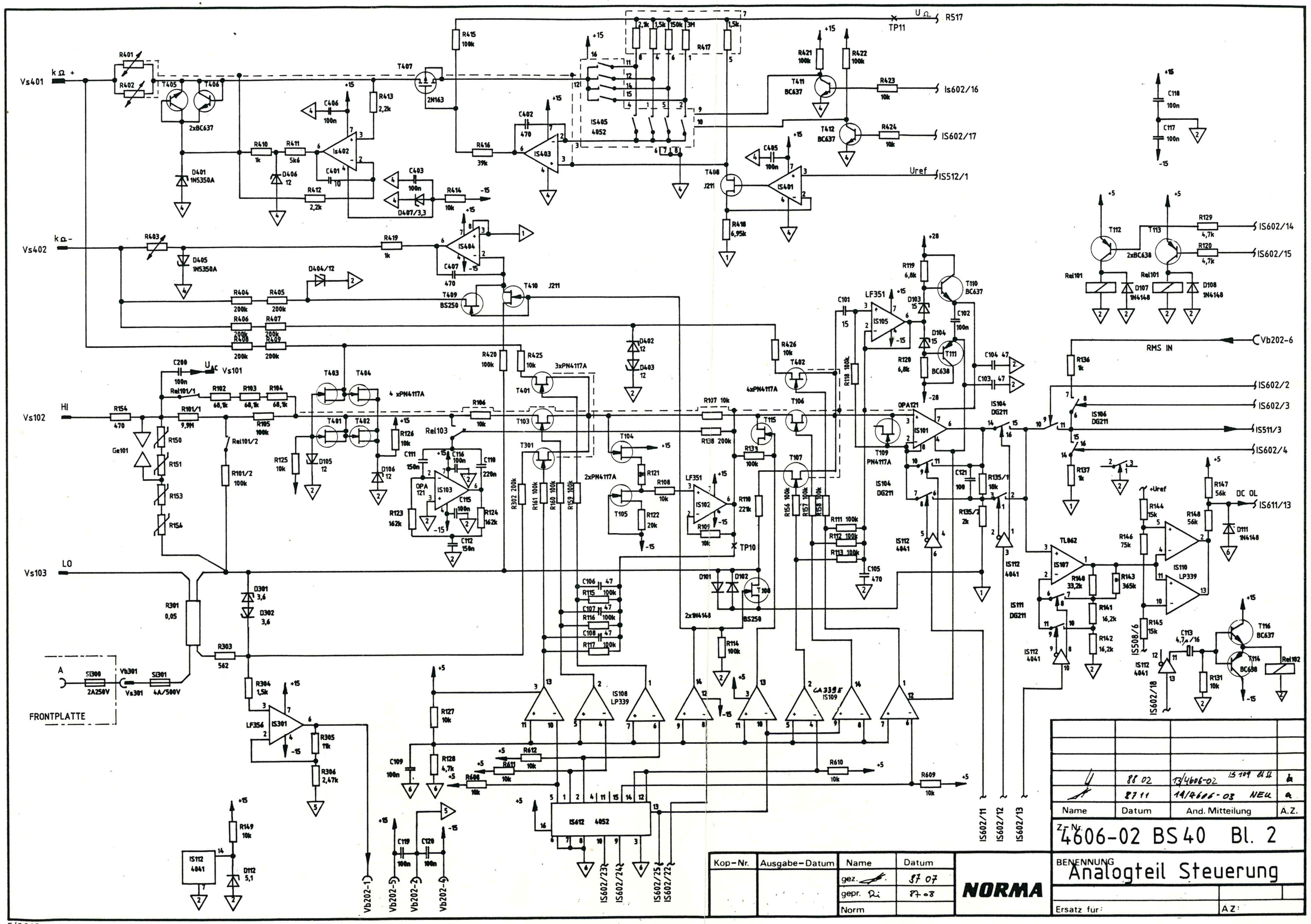
Vs401
kΩ +
Vs402
kΩ -
Vs102
HI
Vs103
LO
FRONTPLATTE
A
SI300
2A250V
Vb301
Vs301
SI301
4A/500V
TP11
TP10
R517
Is602/16
IS602/17
Uref
IS512/1
RMS IN
Vb202-6
IS602/2
IS602/3
IS511/3
IS602/4
DC OL
IS611/13
IS602/14
IS602/15
IS602/11
IS602/12
IS602/13
IS602/18
IS602/23
IS602/24
IS602/25
IS602/22
Vb202-1
Vb202-5
Vb202-3
Vb202-6
Name
Datum
And. Mitteilung
A.Z.
88 02
13/4606-02
8711
14/4606-03 NEU
Z-Nr.
4606-02 BS40 Bl. 2
Kop-Nr.
Ausgabe-Datum
gez.
87 07
gepr.
87 08
Norm
NORMA
BENENNUNG
Analogteil Steuerung
Ersatz für:
AZ:
F/0012
Für diese technische Unterlage